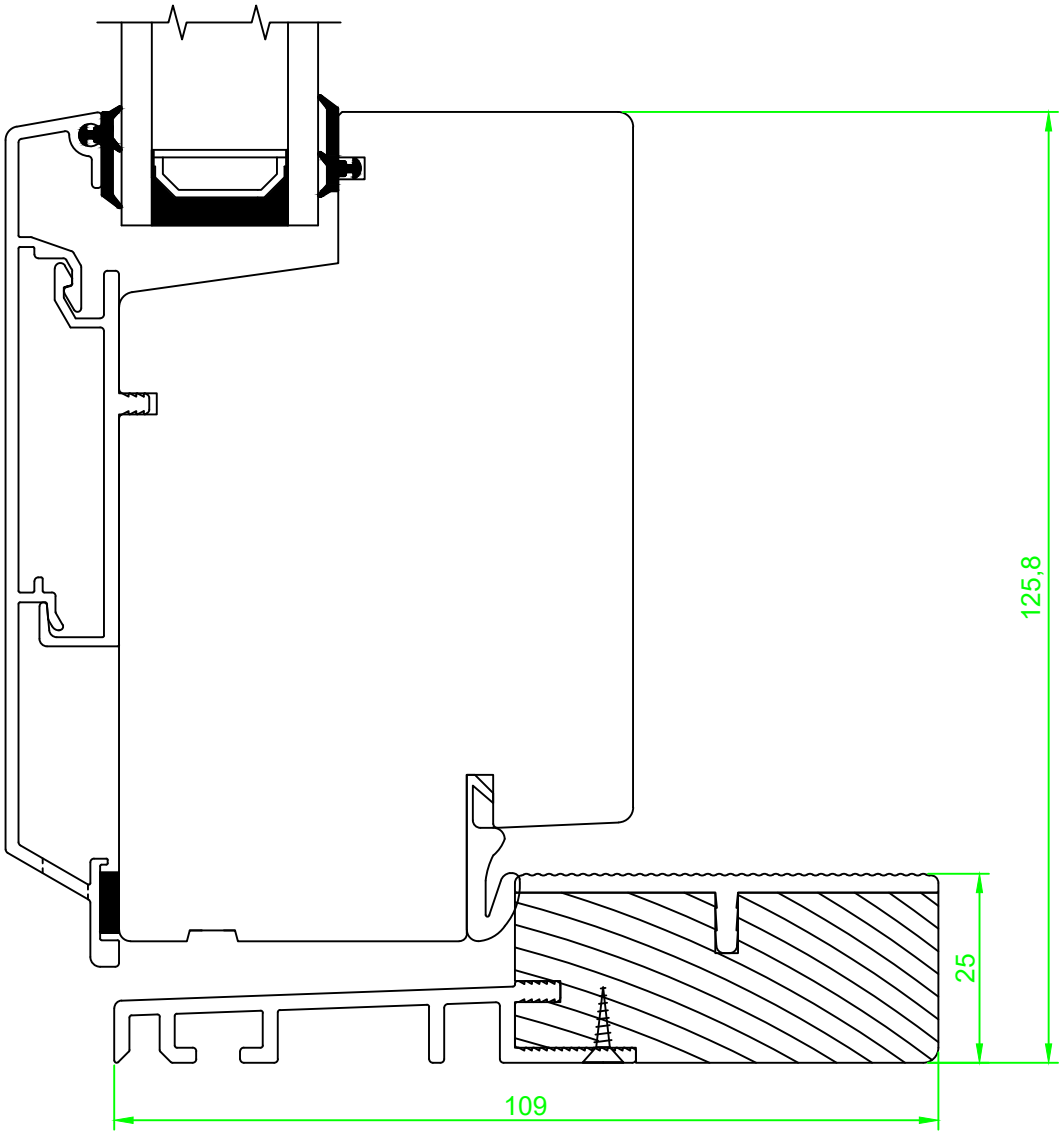

Date.	Constr./draw.	Approved.	Scale.	Review nr.
22.5.2013	JA/EAO		1:1	Rev. 1

Ytterdør utslåande i med aluminiumsbekledning
Detalj under med HC terskel.

Vertikalsnitt under, design trend

Material.	NORDVESTVINDUET	Nordvestvinduet AS N-6713 ALMENNINGEN Tel +47 57 85 25 80 firmapost@nordvestvinduet.no www.nordvestvinduet.no
Replacement for:	Drawing nr.	YUA_TR_R115_HC
Replaced of:		

Tolerance.: NS-ISO 2768-1-middels.

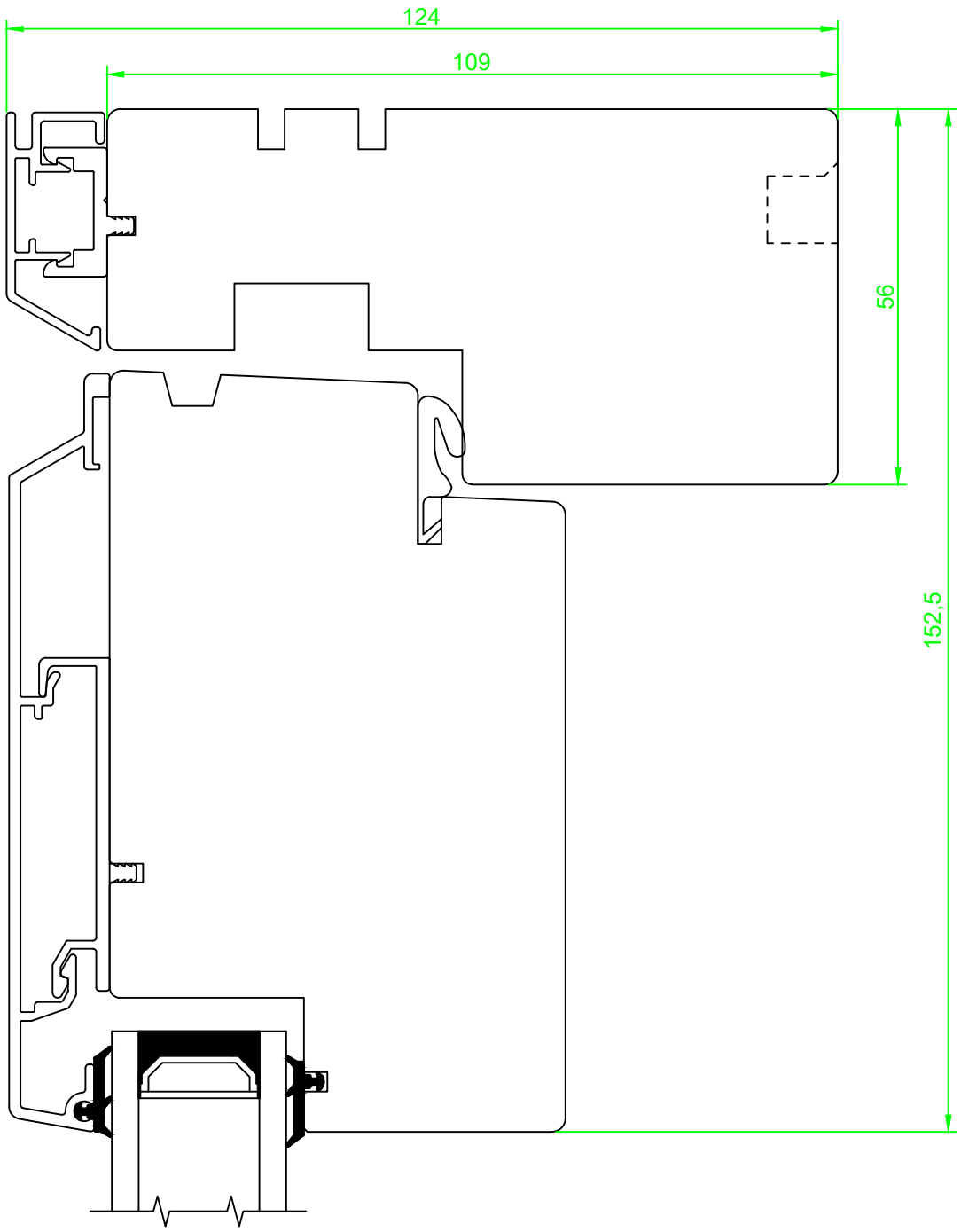

Date.	Constr./draw.	Approved.	Scale.	Review nr.
13.3.2013	JA/EAO		1:1	Rev. 1

Ytterdør utslåande med aluminiumskledning
Detalj over
Vertikalsnitt, design Trend

Material.

Replacement for:

Replaced of:

Tolerance.: *NS-ISO 2768-1-middels.*

NORDVESTVINDUET
Nordvestvinduet AS
N-6713 ALMENNINGEN
Tel +47 57 85 25 80
firmapost@nordvestvinduet.no
www.nordvestvinduet.no

Drawing nr.
YUA_TR_R115_O

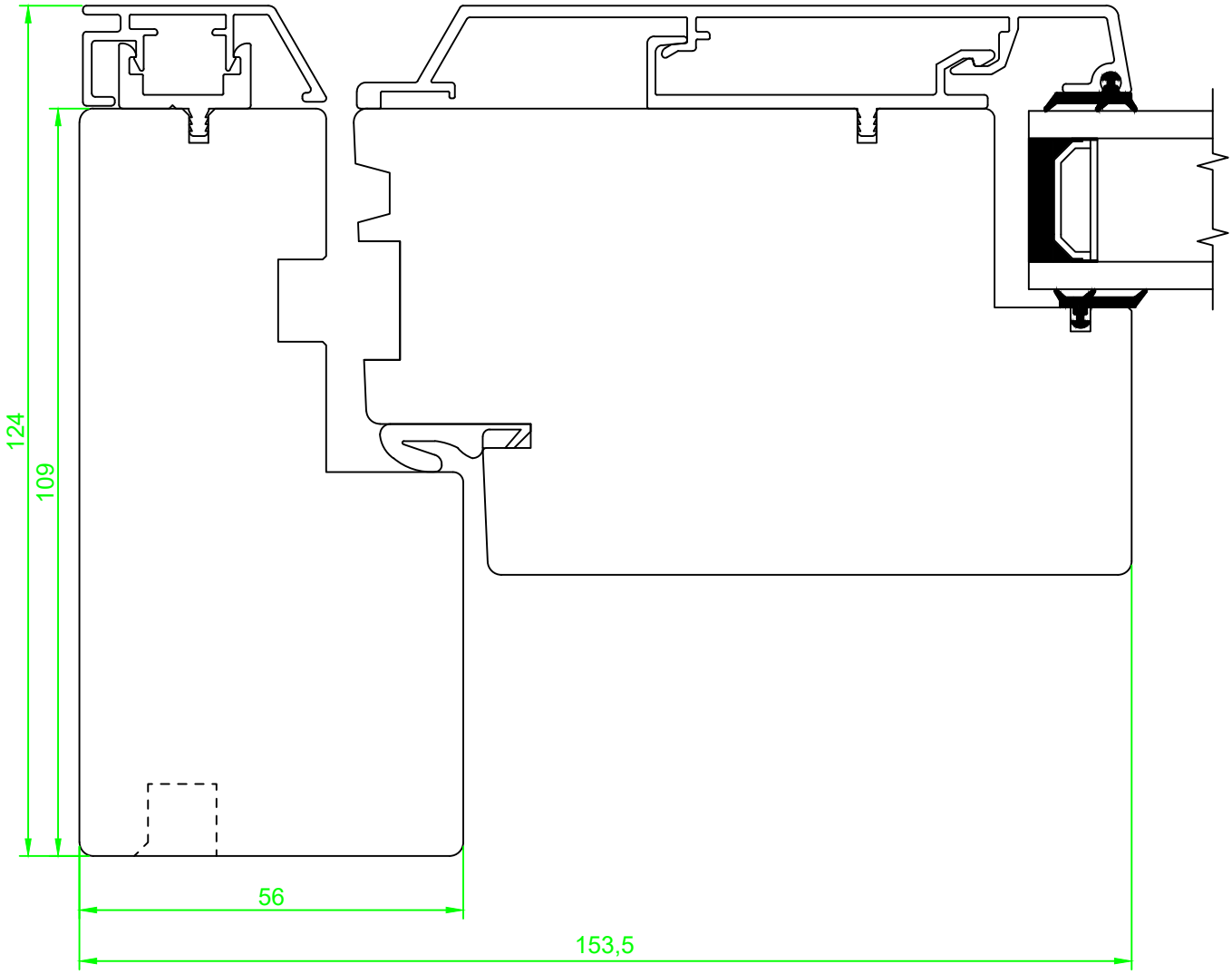

Date.	Constr./draw.	Approved.	Scale.	Review nr.
13.3.2013	JA/EAO		1:1	Rev. 1

Ytterdør utslåande med aluminiumskledning
Detalj hengsleside
Horisontalsnitt, design Trend

Material.

Replacement for:

Replaced of:

Tolerance.: *NS-ISO 2768-1-middels.*

NORDVESTVINDUET
Nordvestvinduet AS
N-6713 ALMENNINGEN
Tel +47 57 85 25 80
firmapost@nordvestvinduet.no
www.nordvestvinduet.no

Drawing nr.
YUA_TR_R115_HS

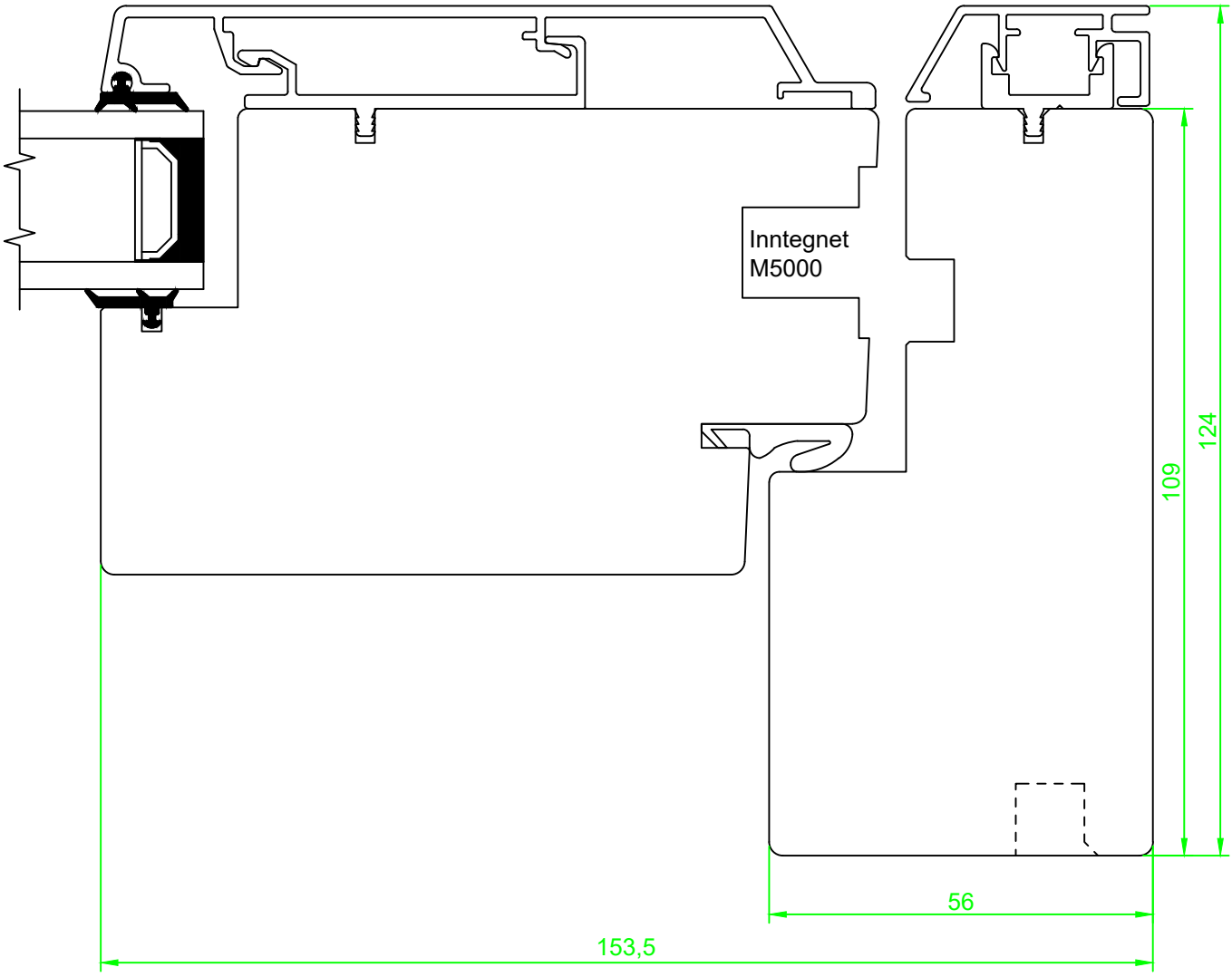

Date.	Constr./draw.	Approved.	Scale.	Review nr.
13.3.2013	JA/EAO		1:1	Rev. 1

Ytterdør utslåande med aluminiumskledning
Detalj espagnolettside
Horisontalsnitt, design Trend

Material.

Replacement for:

Replaced of:

Tolerance.: *NS-ISO 2768-1-middels.*

NORDVESTVINDUET
Nordvestvinduet AS
N-6713 ALMENNINGEN
Tel +47 57 85 25 80
firmapost@nordvestvinduet.no
www.nordvestvinduet.no

Drawing nr.
YUA_TR_R115_LS

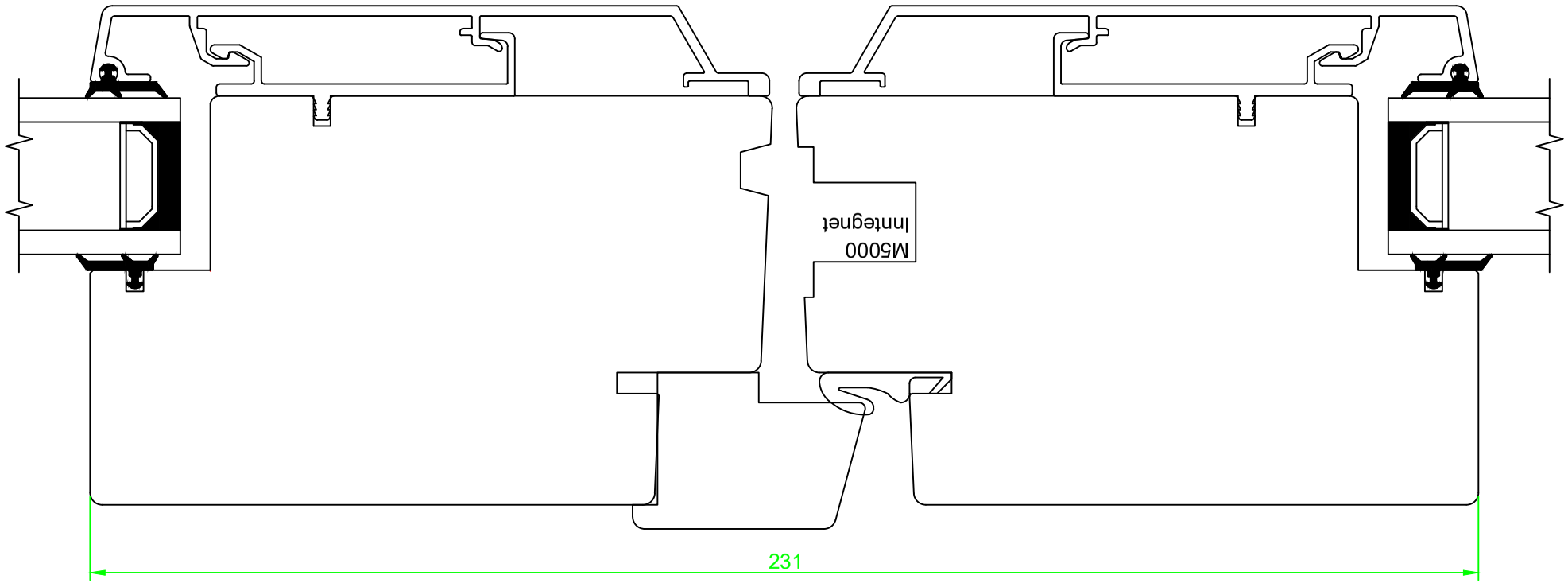

Date.	Constr./draw.	Approved.	Scale.	Review nr.
04.11.2013	JA/EAO		1:1	Rev. 1

Ytterdør utslåande med aluminiumskledning
Detalj tofløya midt
Horisontalsnitt, design Trend

Material.

Replacement for:

Replaced of:

Tolerance.: NS-ISO 2768-1-middels.

Nordvestvinduet AS
N-6713 ALMENNINGEN
Tel +47 57 85 25 80
firmapost@nordvestvinduet.no
www.nordvestvinduet.no

Drawing nr.
YUA_TR_R115_2FL

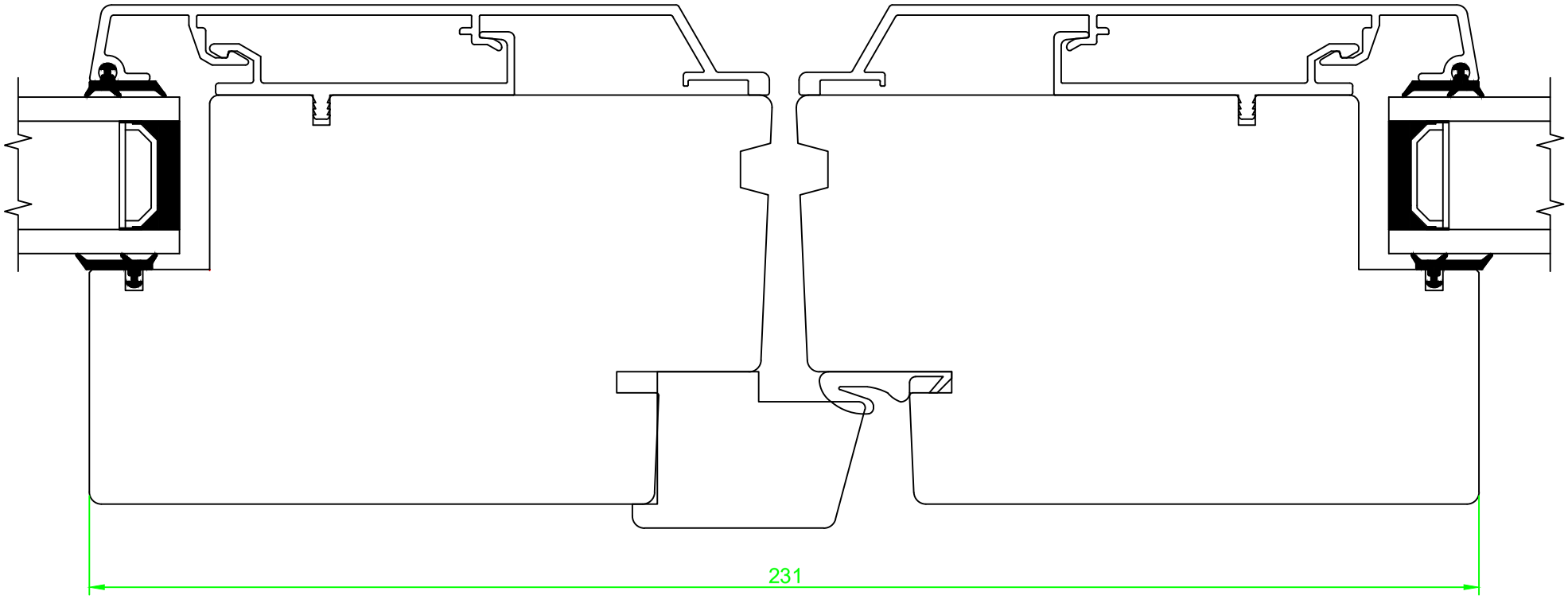

Date.	Constr./draw.	Approved.	Scale.	Review nr.
04.11.2013	JA/EAO		1:1	Rev. 1

Ytterdør utslåande med aluminiumskledning
Detalj tofløya midt uten esp.
Horisontalsnitt, design Trend

Material.

Replacement for:

Replaced of:

Tolerance.: NS-ISO 2768-1-middels.

Nordvestvinduet AS
N-6713 ALMENNINGEN
Tel +47 57 85 25 80
firmapost@nordvestvinduet.no
www.nordvestvinduet.no

Drawing nr.
YUA_TR_R115_2FLuesp

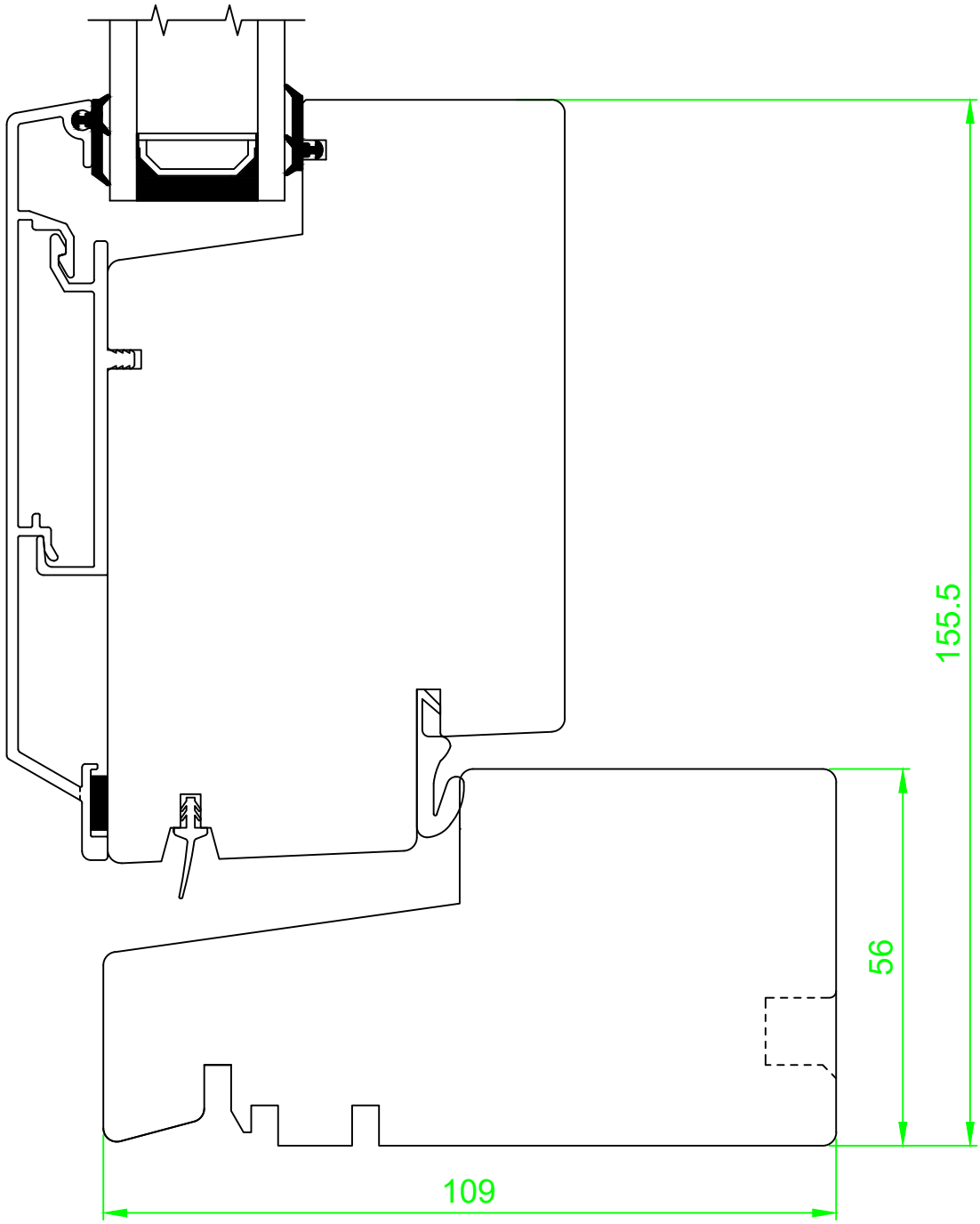

Date.	Constr./draw.	Approved.	Scale.	Review nr.
05.03.2014	JA/EAO		1:1	Rev. 1

Utslåande ytterdør med aluminium
Detalj under med hardvedterskel.

Vertikalsnitt under, design trend

Material.

Replacement for:

Replaced of:

Nordvestvinduet AS
N-6713 ALMENNINGEN
Tel +47 57 85 25 80
firmapost@nordvestvinduet.no
www.nordvestvinduet.no

Drawing nr.

YUA_TR_R115_B

Tolerance.: NS-ISO 2768-1-middels.